Dane aktualne na dzień: 24-04-2024 21:43

Link do produktu: http://poltech24.pl/sa-06-tk-glowka-ciegla-pgakr-6-z-gwintem-prawym-p-595.html

# SA 06 T/K GŁÓWKA CIĘGŁA PGAKR 6 - z gwintem prawym

| | |
|---|---|
| Cena brutto | **6,00 zł** |
| Cena netto | **4,88 zł** |
| Dostępność | **Dostępny** |
| Numer katalogowy | **SA06** |

## Opis produktu

**GŁÓWKA CIĘGŁA**
Z GWINTEM ZEWNĘTRZNYM - PRAWYM
**TYPU SA 6 T/K** inaczej **PGAKR6**
fi 6 mm – średnica wewnętrzna łożyska

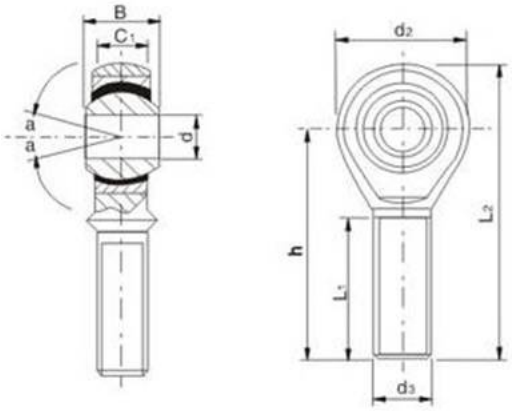

| TYP | d | d2 | B | C1 | h | L1 | L2 | M | a° | Max stat Load capacity | Waga (kg) |
|---|---|---|---|---|---|---|---|---|---|---|---|
| SA6T/K SAL6T/K | 6 | 20 | 9 | 6.75 | 36 | 22 | 46 | M6×1 | 13 | 4.40 | 0.021 |
| SA8T/K SAL8T/K | 8 | 24 | 12 | 9 | 42 | 25 | 54 | M8×1.25 | 13 | 8.00 | 0.034 |
| SA10T/K SAL10T/K | 10 | 28 | 14 | 10.5 | 48 | 29 | 62 | M10×1.5 | 13 | 12.90 | 0.058 |
| SA12T/K SAL12T/K | 12 | 32 | 16 | 12 | 54 | 33 | 70 | M12×1.75 | 13 | 17.00 | 0.092 |
| SA14T/K SAL14T/K | 14 | 36 | 19 | 13.5 | 60 | 36 | 77 | M14×2 | 13 | 24.00 | 0.153 |
| SA16T/K SAL16T/K | 16 | 40 | 21 | 15 | 66 | 40 | 86 | M16×2 | 13 | 28.50 | 0.205 |
| SA18T/K SAL18T/K | 18 | 46 | 23 | 16.5 | 72 | 44 | 95 | M18×1.5 | 13 | 25.00 | 0.280 |
| SA20T/K SAL20T/K | 20 | 50 | 25 | 18 | 78 | 47 | 103 | M20×1.5 | 13 | 40.00 | 0.370 |
| SA22T/K SAL22T/K | 22 | 54 | 28 | 20 | 84 | 51 | 111 | M22×1.5 | 13 | 52.00 | 0.475 |
| SA25T/K SAL25T/K | 25 | 60 | 31 | 22 | 94 | 57 | 124 | M25×2 | 13 | 60.00 | 0.650 |
| SA28T/K SAL28T/K | 28 | 66 | 35 | 26 | 103 | 62 | 136 | M28×2 | 13 | 71.00 | 0.88 |
| SA30T/K SAL30T/K | 30 | 70 | 37 | 25 | 110 | 66 | 145 | M30×2 | 13 | 81.00 | 1.070 |

**Główki cięgieł**
Główki cięgieł z wbudowanymi łożyskami ślizgowymi są gotowymi do zabudowy częściami i mogą być szybko i łatwo zamocowane do współpracujących elementów maszynowych. Mnogość rozwiązań technicznych opierających się z jednej strony na zastosowaniu różnych łożysk ślizgowych (różne materiały par ślizgowych), z drugiej na różnych opcjach montażu (gwinty wewnętrzne i zewnętrzne, prawe lub lewe) daje możliwość wielu rozwiązań konstrukcyjnych. Standardowe wykonanie ( T/K ) opiera się na parze trącej stal / PTFE.
**Charakterystyka:**
Łożyska ślizgowe przegubowe samosmarujące - para ślizgowa stal/ PTFE brąz spiekany z dodatkiem grafitu, przesycony olejem eksploatacyjnym. Temperatura pracy: do 100$^{o}$C.
**Zastosowanie:**
Maszyny i urządzenia techniczne wykonujące ruchy wahliwe; w przemyśle lekkim, spożywczym, poligraficznym, papierniczym, tytoniowym i transporcie.
**Stan dostawy:**
Gotowe do zamontowania. Pierścień zewnętrzny ze spiekanego brązu przesycony olejem eksploatacyjnym, nie myć. Zabezpieczone olejem konserwacyjnym.